HPC – HIGH PERFORMANCE COUNTING

B22 Máquina Contadora de doble cabezal

Características

La Misión

- El mercado demanda máquinas contadoras de doble cabezal que puedan personalizarse ampliamente en diversas configuraciones.
- Se hace hincapié en la facilidad con que las versiones pueden adaptarse a los procesos y necesidades del cliente.

La Solución

- Nuestra nueva máquina contadora universal de doble cabezal Köster HPC B22.
- Muy personalizable.
- Compatible con todos los discos de conteo de nuestra gama.

Las Ventajas

- Alta eficiencia - Mayor productividad gracias a un funcionamiento sencillo
- Alta precisión - 99%
- Alta flexibilidad - Gama de 35 - 500 g/m².
- Alta durabilidad - Construcción sólida y de alta calidad
- Alta rentabilidad - Bajos costes de mantenimiento

La Flexibilidad

- Todos los tipos de sustratos utilizados en la industria mundial de la impresión de seguridad pueden procesarse con la máxima velocidad y precisión.

Los Sustratos

- Productos de algodón
- Productos recubiertos
- Productos híbridos
- Productos laminados
- Y mucho más

köster
Maschinen- und Werkzeugbau

Características

La Máquina Estándar

- Cabezal de conteo izquierdo:
  - Fijo.
  - Posición de conteo angular.
- Cabezal de conteo derecho:
  - Móvil.
  - Ajustable eléctricamente al tamaño del formato.
  - Detección controlada por sensor láser del posicionamiento si se supera la longitud de la resma.
  - Topes de alineación grandes y sólidos en los cabezales contadores.
  - Posibilidad de instalar topes de alineación adicionales entre los cabezales contadores y junto a ellos.
- Listo para usar con discos C "contador de esquinas" o S "contador de bordes":
  - Ambos cabezales pueden equiparse independientemente con discos “C” o “S”.
- Mesa sopladora:
  - Aluminio anodizado duro.
  - Microperforado.
- Puesta en marcha Plug & Play.
- Ubicación de la impresora integrada en el chasis de la máquina.
- Tensión de alimentación estándar Monofásico 230V-AC / 50-60Hz.

La Operación

- Dirección de conteo de arriba a abajo
- La mejor ergonomía para el operario
- Amplio rango de ajuste de la altura de trabajo 790 - 1100 mm
- Manipulación de productos precisa y rápida
- No necesita adaptadores
- Sólidos topes de alineación en los cabezales de conteo
- Interfaz HMI fácil de usar con interfaz de usuario de una sola página

B22

Características

El Diseño de la Máquina

- Todos los componentes instalados son productos de alta calidad de fabricantes mundiales.
- El diseño de la máquina garantiza un mantenimiento sencillo y bajos costes de mantenimiento, así como la máxima disponibilidad de la máquina.
- El alto rendimiento y la disponibilidad de la máquina se deben a su construcción robusta y precisa en acero y aluminio.

El Equipamiento

Amplia gama de funciones integradas en la versión estándar:

- **Conteo de Seguridad:**
  Los resultados se comparan con el valor preestablecido; si no coinciden, el producto no se libera automáticamente.

- **Dosificación:**
  Se puede agrupar fácilmente un número preseleccionado de hojas para formar una capa. El disco de conteo se utiliza para la separación a fin de proporcionar un hueco para que el operario separe fácilmente las capas.

- **Actualización del Firmware o del Programa:**
  Las actualizaciones del firmware o de la versión del programa se realizan fácilmente mediante una memoria USB.

Las Opciones:

- Versión de un cabezal
- Insertador de pestaña
- Longitud mín. del formato 210 mm sin insertador de pestaña
- Longitud mín. del formato 250 mm con insertador de pestaña a la izquierda
- Varillas de alineación lateral retráctiles
- Unidad de estampación lateral
- Compresor integrado
- Ruedas
- Kit impresora
- Extensión de garantía 24 meses excepto piezas de desgaste

B22

Características

Las versiones de doble cabezal

➢ **Versión estándar:**

- ✓ Cabezal de conteo derecho móvil.
- ✓ El cabezal contador móvil es accionado por motor hasta la posición deseada según los ajustes del programa.

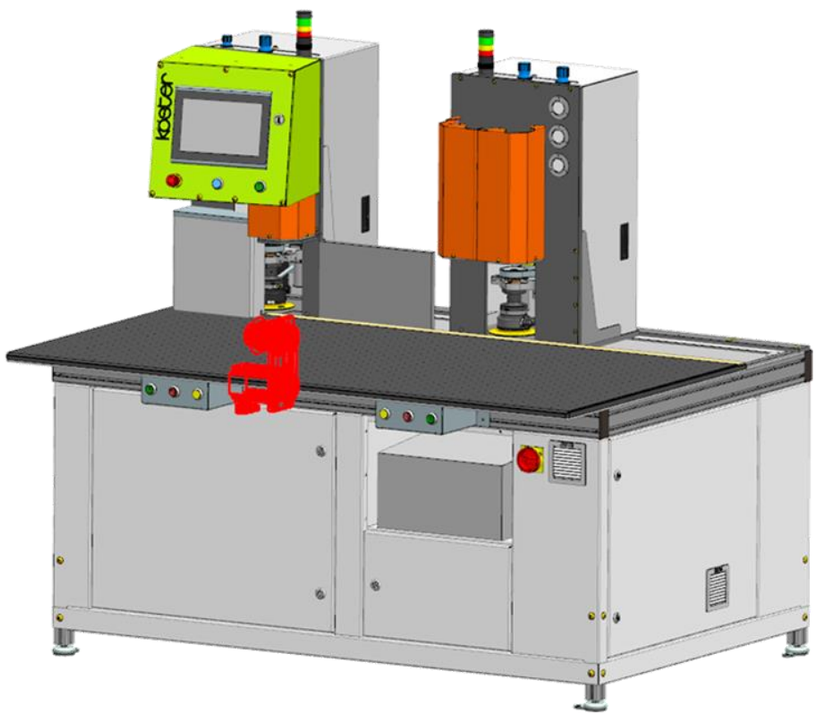

B22

Características

Las versiones de doble cabezal

➢ **Versión 1 - Opción RMH1:**

- ✓ Cabezal contador izquierdo fijo, cabezal contador derecho móvil.
- ✓ El cabezal contador móvil se posiciona manualmente mediante el manivela.
- ✓ Indicación milimétrica mecánica para el control de posición en el manivela.

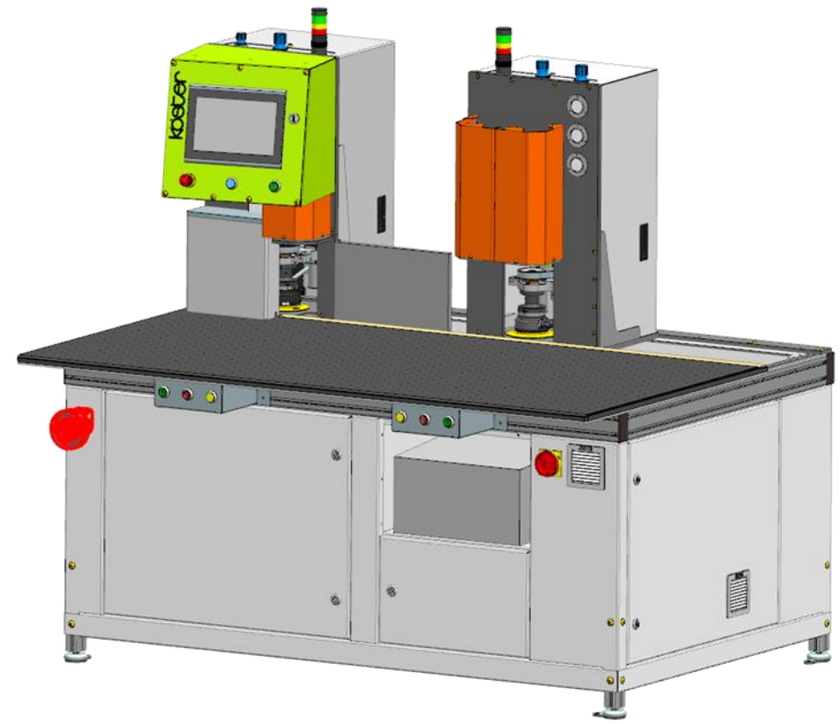

B22

Características

Las versiones de doble cabezal

➢ **Versión 2 - Opción RMH2:**

- ✓ Cabezal contador izquierdo desplazable, cabezal contador derecho movible.
- ✓ Ambos cabezales contadores son accionados por motor hasta las posiciones deseadas según los ajustes del programa.

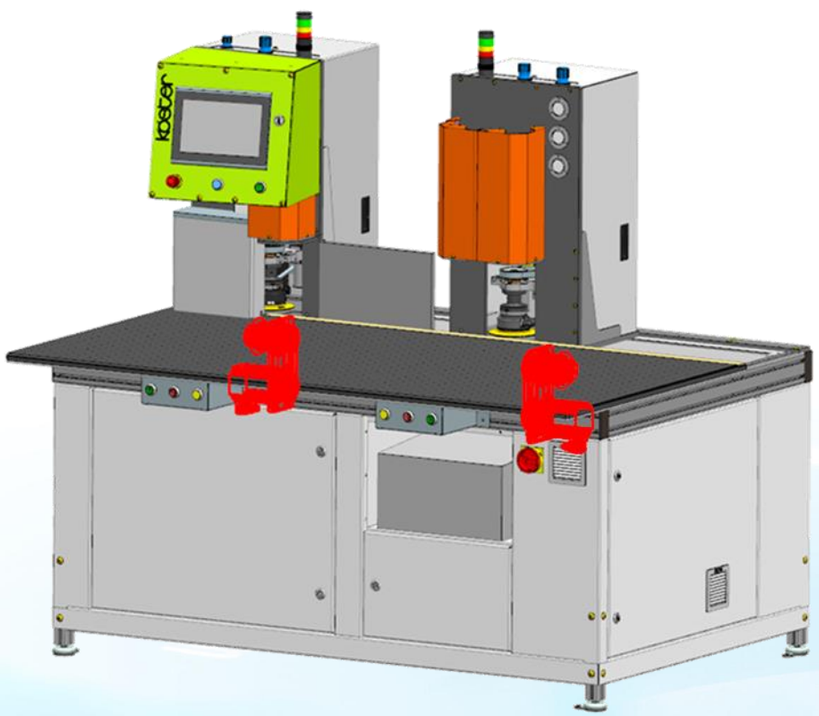

B22

Características

La versión de un cabezal

➢ **Versión estándar - Opción B22-10:**

- ✓ Un cabezal contador izquierdo.
- ✓ Cabezal contador fijo no móvil.

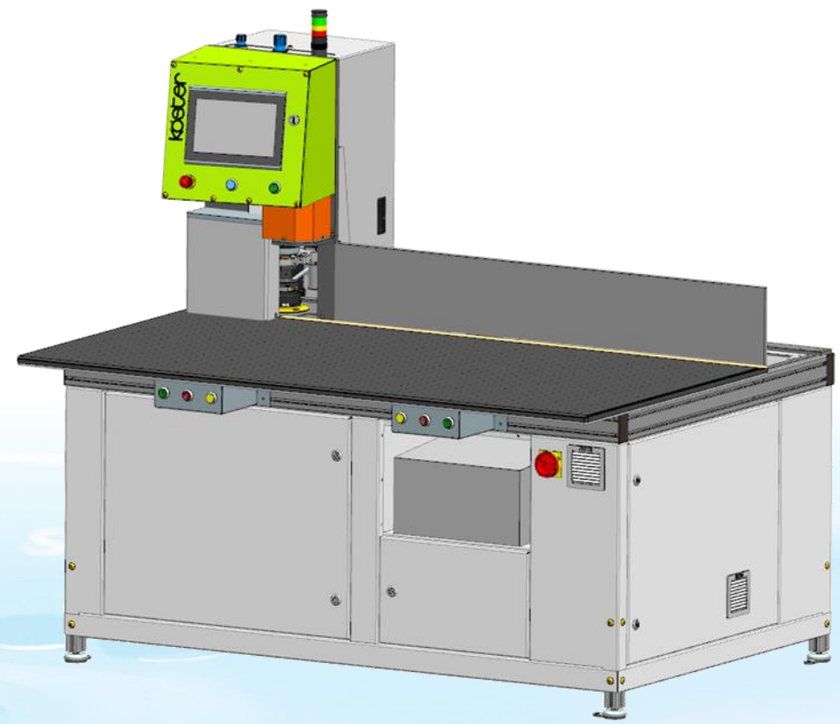

www.koesler-gmbh.com

B22

Características

La Singularidad

- Velocidad de conteo máxima estándar, la más alta del mercado:
  - ✓ 2000 rpm / min. (discos de 6 segmentos = 12.000 hojas / min.).
  - ✓ Compatible con discos de 3,4 y 6 segmentos.
- Gama GSM 35 g/m² - 500 g/m², la gama GSM más amplia disponible en el mercado:
  - ✓ Discos disponibles para una amplia gama de sustratos.
- Accionamientos de última generación:
  - ✓ Disponibilidad de torque independiente de la velocidad.
  - ✓ Sin bloqueo del disco a bajas revoluciones durante la dosificación o el conteo.
  - ✓ Parada precisa.
  - ✓ Sin sobreconteo, elimina el riesgo de sobreconteo cuando se adquiere el valor preestablecido.
- Dependiendo del sustrato, los cabezales de conteo pueden equiparse en paralelo con discos S:
  - ✓ Posición de conteo de bordes y esquinas con un tipo de disco.
- Cabezales de conteo capsulados:
  - ✓ Reducción de la contaminación acústica.
  - ✓ Las placas de presión están integradas en las carcasas de los cabezales de conteo.
- Gestión de acceso de usuarios totalmente integrada:
  - ✓ Acceso de usuarios según distintos niveles de usuario.
- Precisión incomparable:
  - ✓ Base de acero monobloque para asegurar la rigidez de la máquina.
- Emplazamiento integrado de la impresora:
  - ✓ Espacio para una impresora integrada en el bastidor de la máquina para la impresión de protocolos.

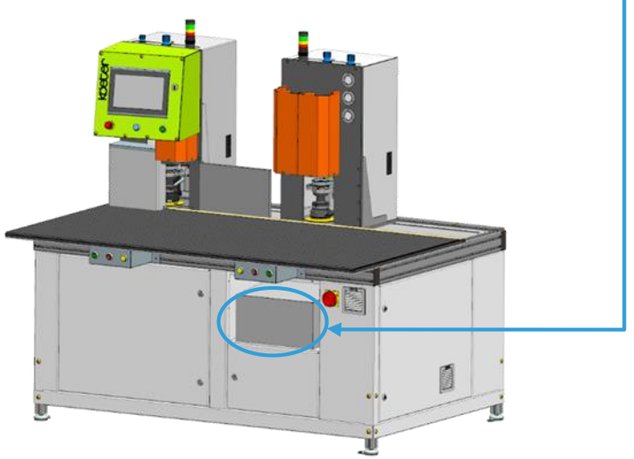

B22

Características

Durante el conteo, el disco está capsulado para protegerlo del ruido

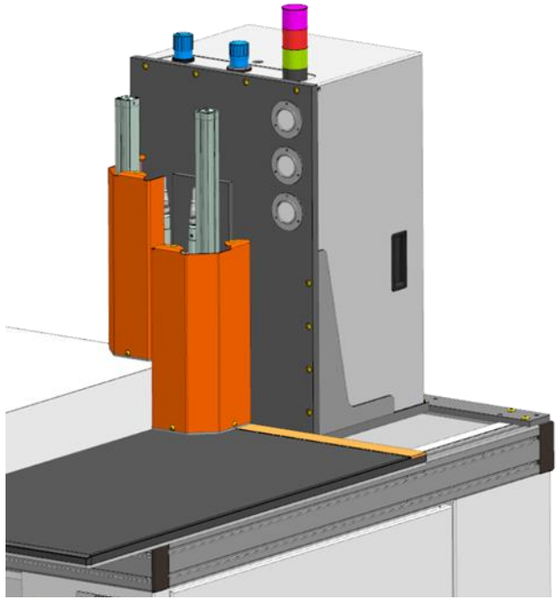

Se pueden montar topes de alineación adicionales

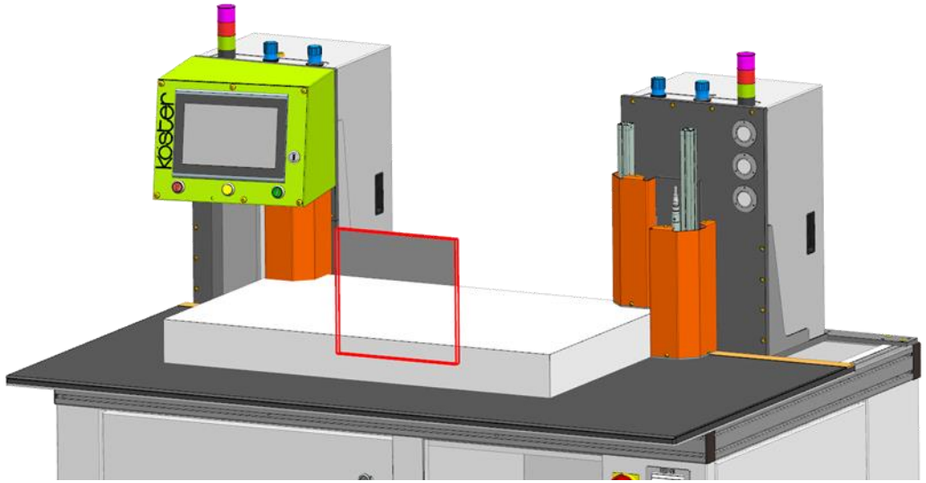

B22

Características

Peso del cabezal contador ajustable mediante reductor de presión

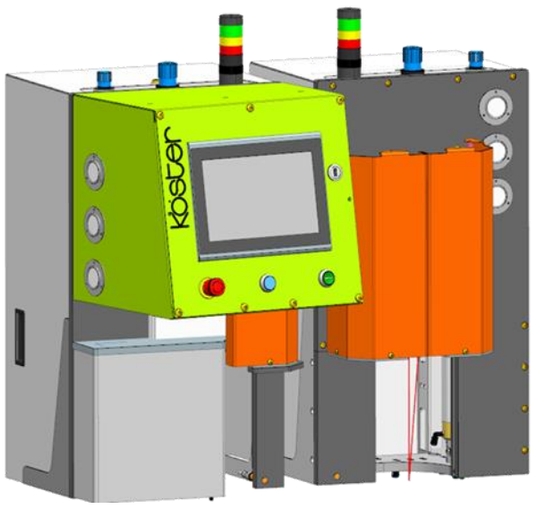

Fuerza de la placa de presión ajustable mediante reductor de presión

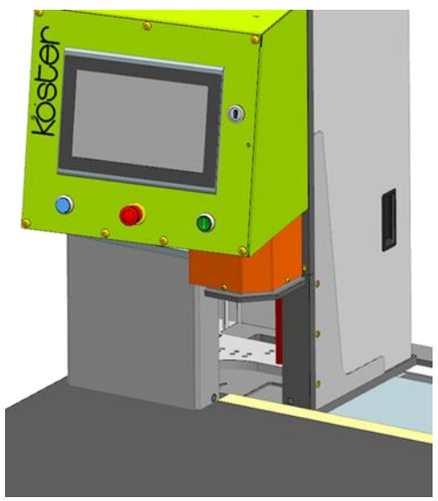

B22

Especificaciones técnicas

Dimensiones	Long.	Anch.	Alt.
En total (mm):	1680	1270	1644 - 1931
Mesa (mm):	1680	900	
Peso			
Peso de la máquina (kg):	400 - 500		
Altura de trabajo			
Altura de trabajo (mm):	790 - 1100		
Suministros			
Eléctrico:	Monofásico 230V-AC / 50-60Hz / fusible de reserva máx. 16A / corriente de carga completa 15A		
Neumática:	Mín. 6 bar / sin aceite ni agua / consumo 400 l/h		
Tamaños de formato	Alt.		
Altura mín. de la capa (mm):	1		
Altura máx. de la capa (mm):	200		

Insertador de pestañas (opcional)	
Hojas mínimas entre la inserción (unidades):	1
Configuración posible:	Por cabeza, cabeza izquierda, cabeza derecha o ambas cabezas.

Conteo de esquinas			Un insertador		Dos insertadores	
	Long.	Anch.	Long.	Anch.	Long.	Anch.
Tamaño mín. del formato (mm):	295	80	295	80	295	80
Tamaño máx. del formato (mm):	1100	900	1100	900	1100	900

Conteo de bordes			Un insertador		Dos insertadores	
	Long.	Anch.	Long.	Anch.	Long.	Anch.
Tamaño mín. del formato (mm):	295	80	300	80	350	80
Tamaño máx. del formato (mm):	1680	900	1680	900	1680	900

*Según el sustrato

B22

Especificaciones técnicas

Tecnología de conteo

Método de conteo:	Disco					
Dirección de conteo:	De arriba a abajo					
Discos de conteo	Min.	Máx.	Tipo	Posición	Equipado	Insertador
GSM (g/m²):	40	200	S6	Borde	Opcional	Disponible
GSM (g/m²):	70	270	S9	Borde	Opcional	Disponible
GSM (g/m²):	35	150	C2	Esquina	Estándar	Disponible
GSM (g/m²):	50	200	C6	Esquina	Opcional	Disponible
GSM (g/m²):	250	500	C4	Esquina	Opcional	Disponible
Discos de conteo para procesar valores de GMC más elevados disponibles a petición. Dependiendo de la rigidez y la calidad de los productos, estos valores pueden desviarse durante el procesamiento.						
Velocidad de conteo	Rpm	Tipo	Segmentos	Hojas/Min.	Hojas/Sec.	
Velocidad nominal rpm.:	2.000	S6	4	8.000	133	
Velocidad nominal rpm.:	2.000	S9	4	8.000	133	
Velocidad nominal rpm.:	2.000	C2	6	12.000	200	
Velocidad nominal rpm.:	2.000	C6	6	12.000	200	
Velocidad nominal rpm.:	2.000	C4	3	6.000	100	
Dependiendo de la rigidez y la calidad de los productos, estos valores pueden desviarse durante el procesamiento.						

B22

Impresiones

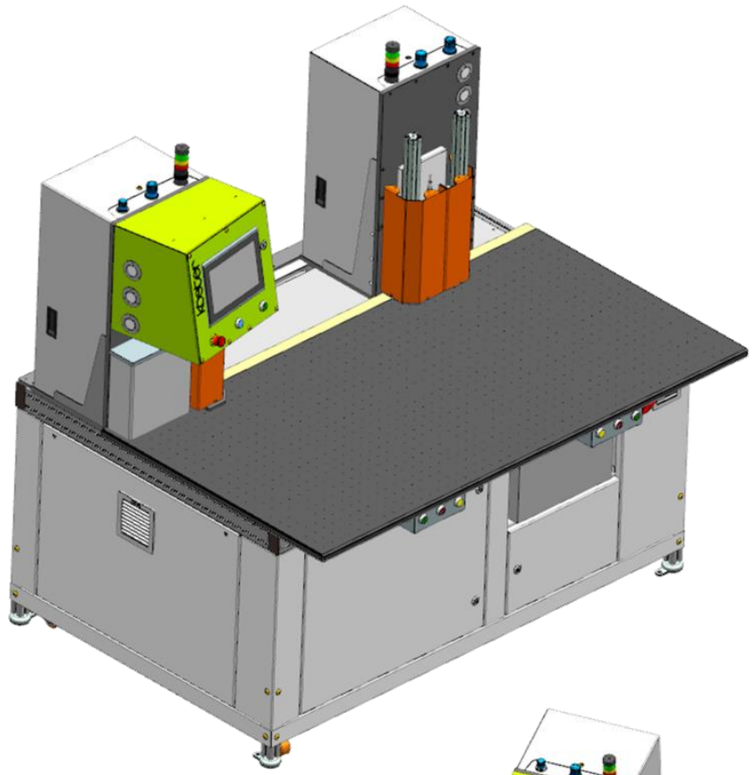

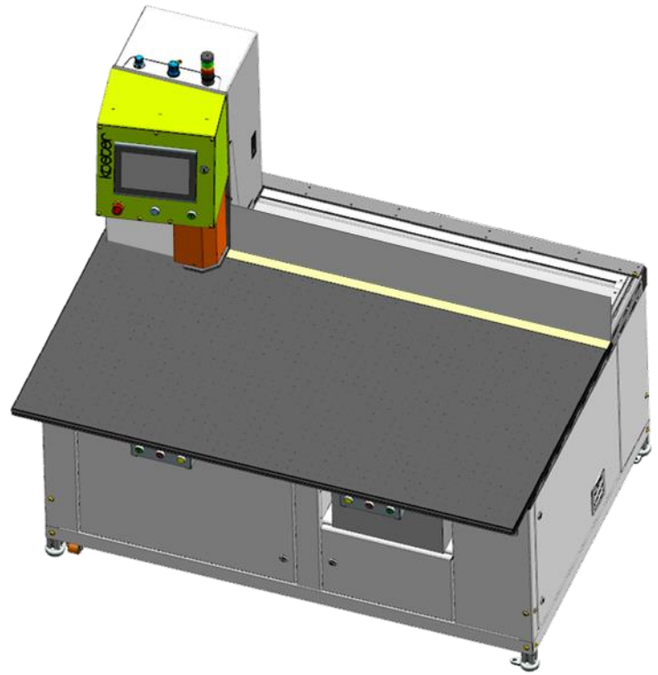

B22

Impresiones

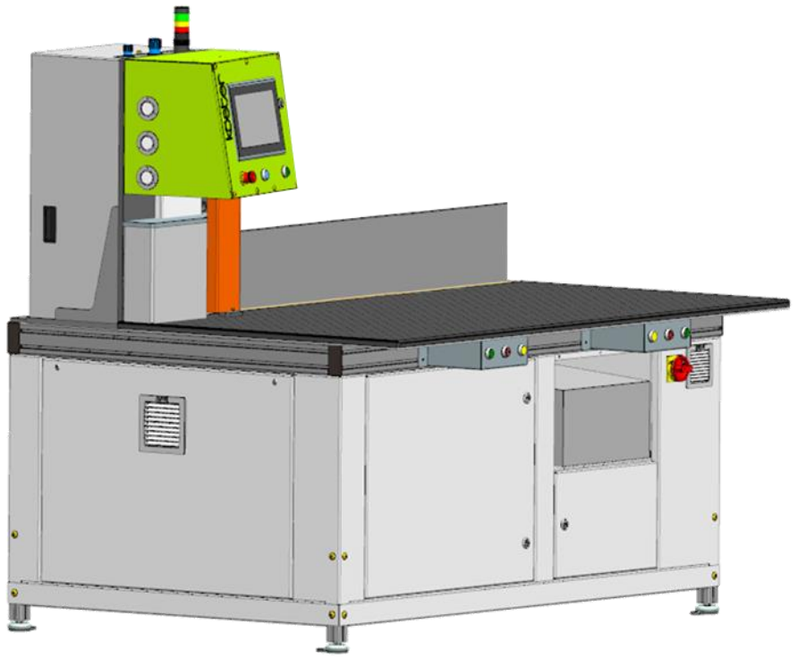

B22

Especificaciones técnicas

Sustratos procesables		
Industria monetaria:	Papel para billetes y documentos, estucado o no, polímeros, híbridos y mucho más.	
Industria de consumo:	Papel de consumo, estucado o sin estucar, laminado, plásticos, polímeros y mucho más.	
Control PLC		
Marca:	B&R	
Pantalla táctil:	10,1" HMI principal coloreada y multilingüe con pictogramas	
Interfaces:	FTP (Client / Server)/USB/MQTT (TCP / IP)/OPC UA/Profinet/Profibus/Ethernet-IP/ Device Net / CAN-Bus / CAN-Open / EtherCat / X2X Link Powerlink / Modbus TCP /	
Ruido de funcionamiento		
Máx. dB(A) a 2000 rpm:	78	
Condiciones ambientales	Mín.	Máx.
Rango de temperatura recomendado (+°C):	15	35
Rango de humedad relativa recomendada (%):	35	45
Certificación		
Certificado CE:	Cumple con todas las normas europeas aplicables.	

B22

Diseño de la máquina

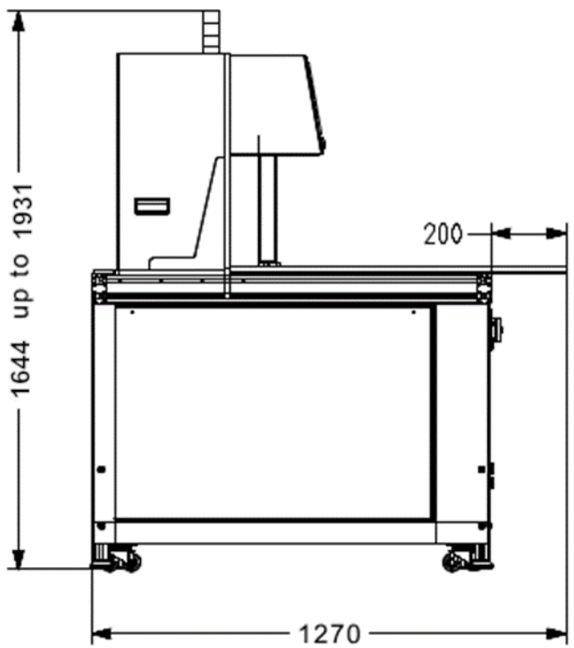

B22

Impresiones

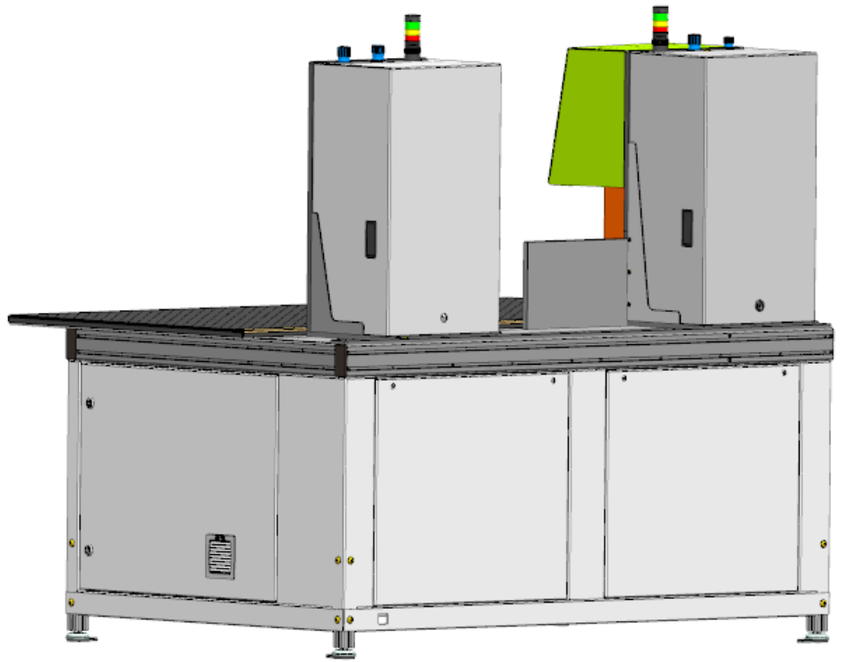

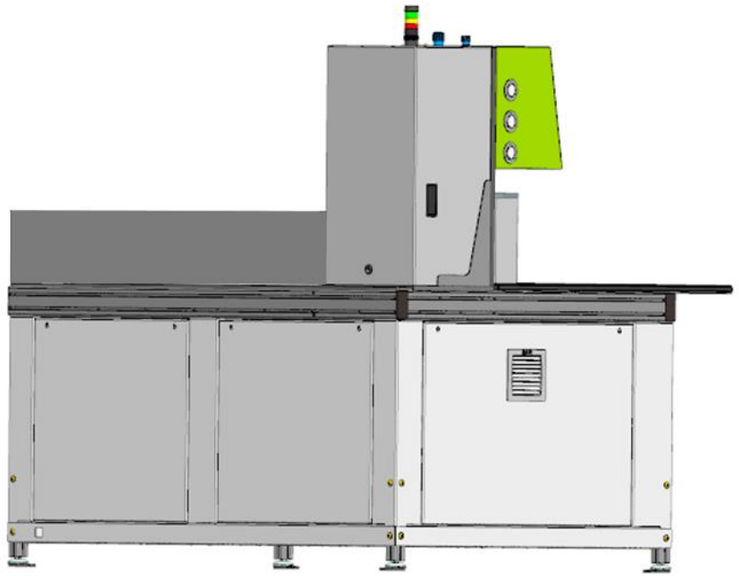

B22

Diseño de la máquina

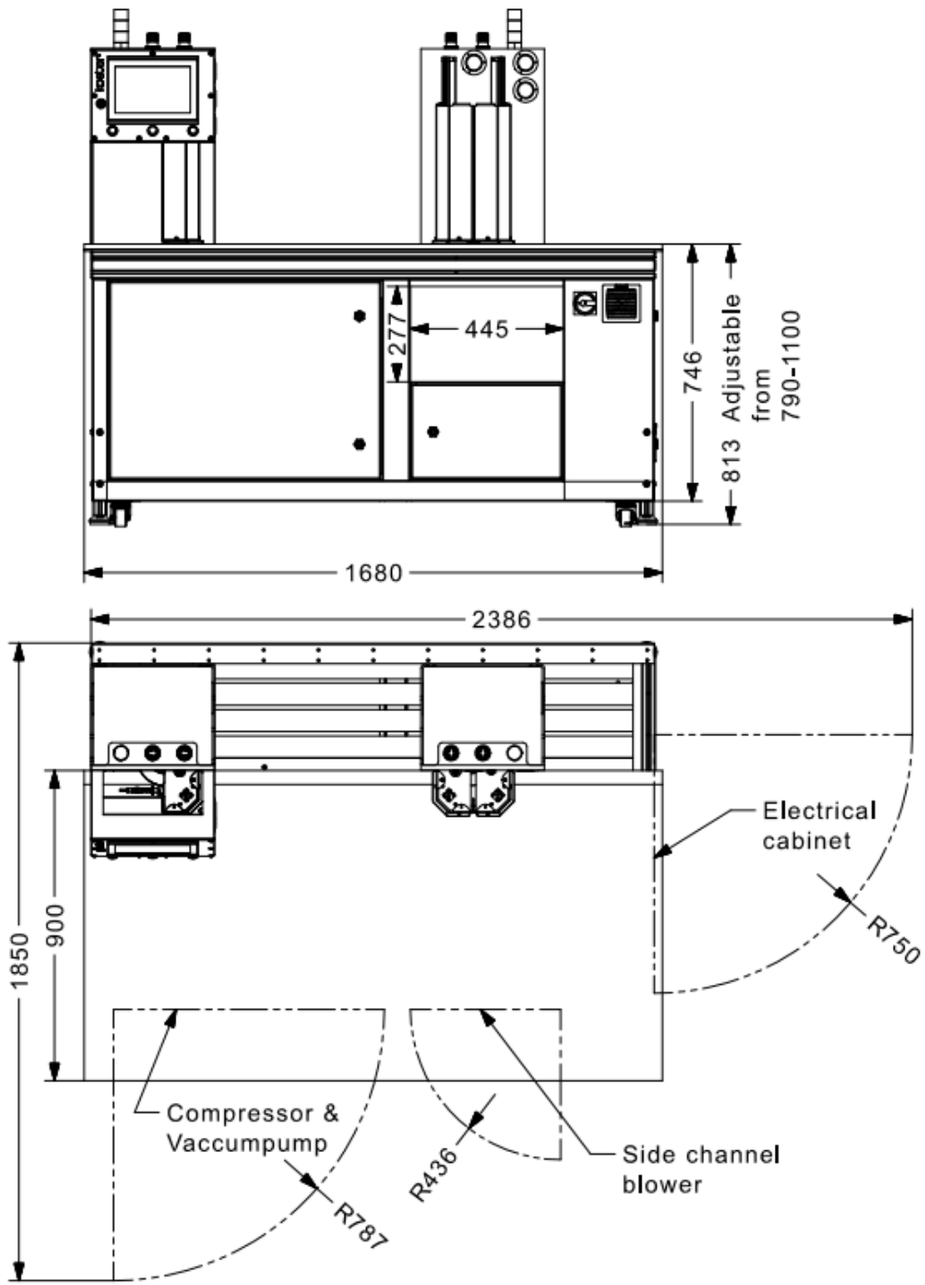

B22

Diseño de la máquina

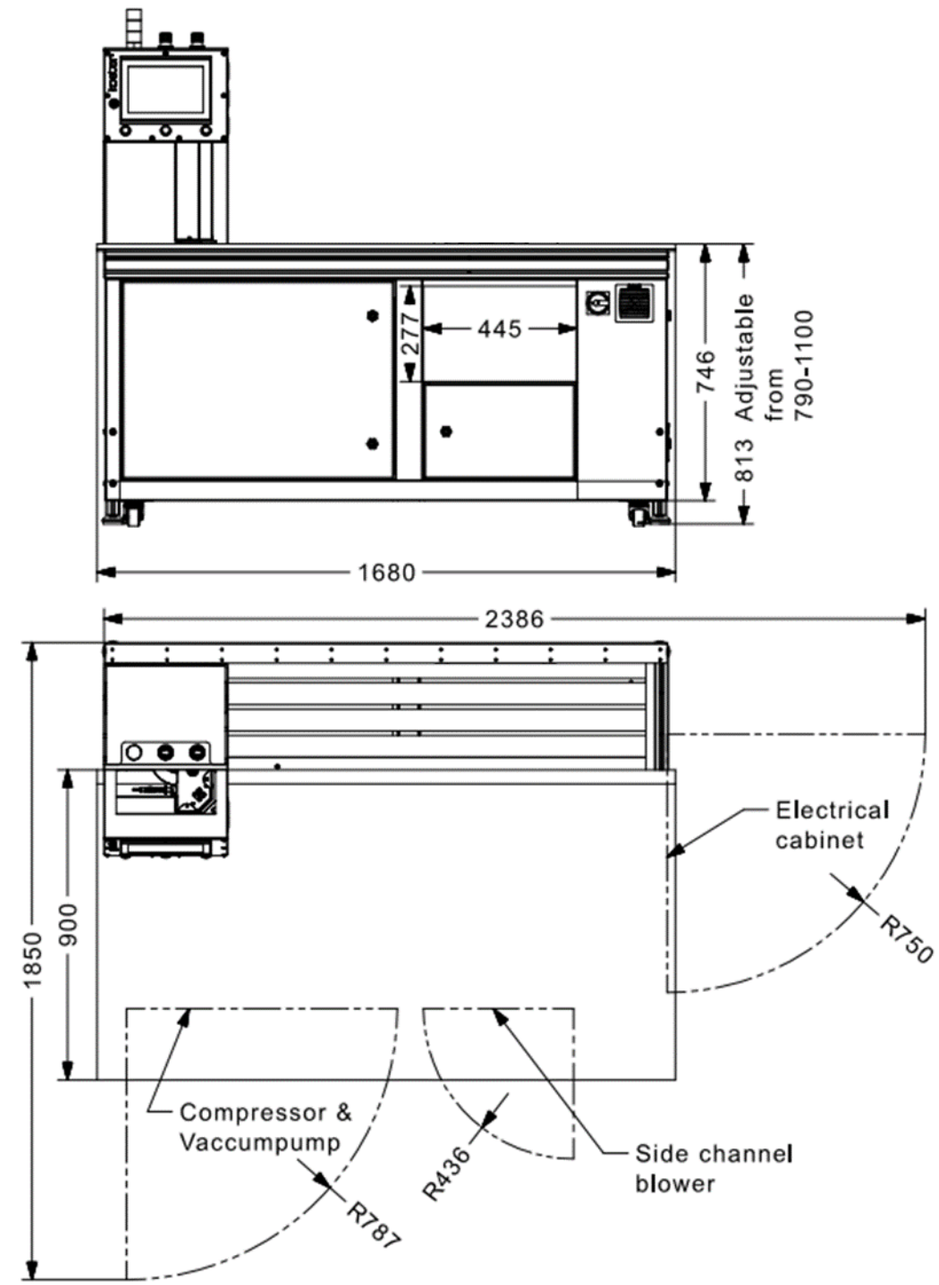

Counting Discs – Since 1991

Köster GmbH · **Maschinen- und Werkzeugbau** · Robert-Bosch-Straße 4 · D-74182 Obersulm-Willsbach
Telefon: +49 (0) 7134 4051 · E-Mail: service@koester-gmbh·de · Internet: www.koester-gmbh.de

HPC – HIGH PERFORMANCE COUNTING

Información básica

Discos de conteo:

- Los detalles de los valores GSM se basan en la experiencia y las pruebas. Dependiendo de la rigidez del producto, estos valores pueden variar.
- Los discos de conteo de esquinas con fecha de fabricación más antigua se designan con 1xx,x para el diámetro en "mm" y/o "V8 - V15" según el tipo.
- Los discos de conteo de esquina de nueva producción se designan con "C1-Cx" según el tipo.
- Los discos de conteo de borde de nueva producción se designan con "S1-Sx" según el tipo.
- No se garantiza la vida útil de los discos de conteo, ya que el desgaste del abrasivo depende en gran medida del producto procesado.

Máquina contadoras:

- La velocidad máxima de conteo se refiere generalmente al valor nominal máximo de rpm y al diseño de la máquina.
- No se garantiza que la velocidad máxima pueda ser atendida utilizando todo tipo de sustratos / materiales.
- Tiempo de garantía 12 meses tras la emisión del certificado de aceptación..
- Extensión de la garantía de 24 meses disponible opcionalmente.
- Piezas de desgaste excluidas de la garantía.

köster
Maschinen- und Werkzeugbau

Made in Germany –
Made for the world

Köster GmbH · **Maschinen- und Werkzeugbau** · Robert-Bosch-Straße 4 · D-74182 Obersulm-Willsbach
Telefon: +49 (0) 7134 4051 · E-Mail: service@koester-gmbh·de · Internet: www.koester-gmbh.de